Plano de ubicación esc. 1.1000

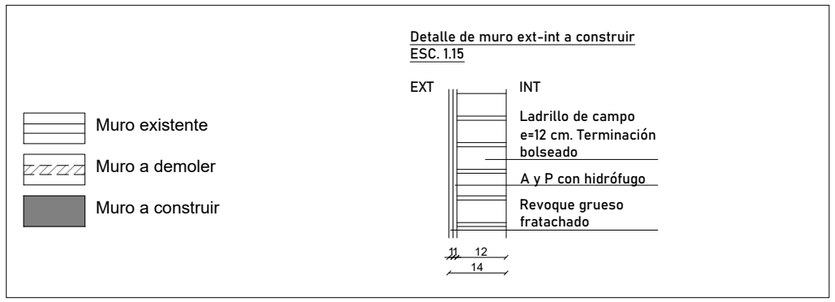

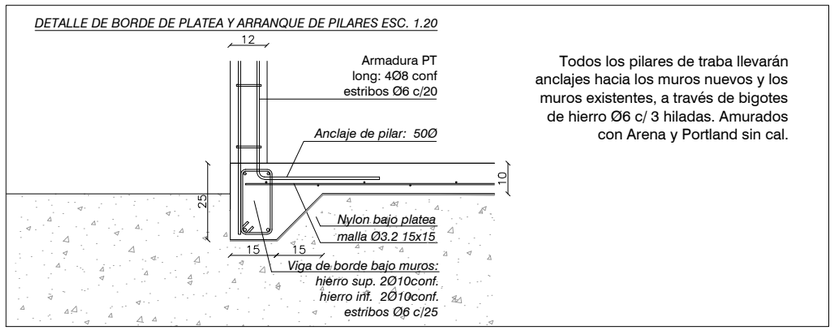

Todos los pilares de traba llevarán anclajes hacia los muros nuevos y los muros existentes, a través de bigotes de hierro Ø6 c/ 3 hiladas. Amurados con Arena y Portland sin cal.

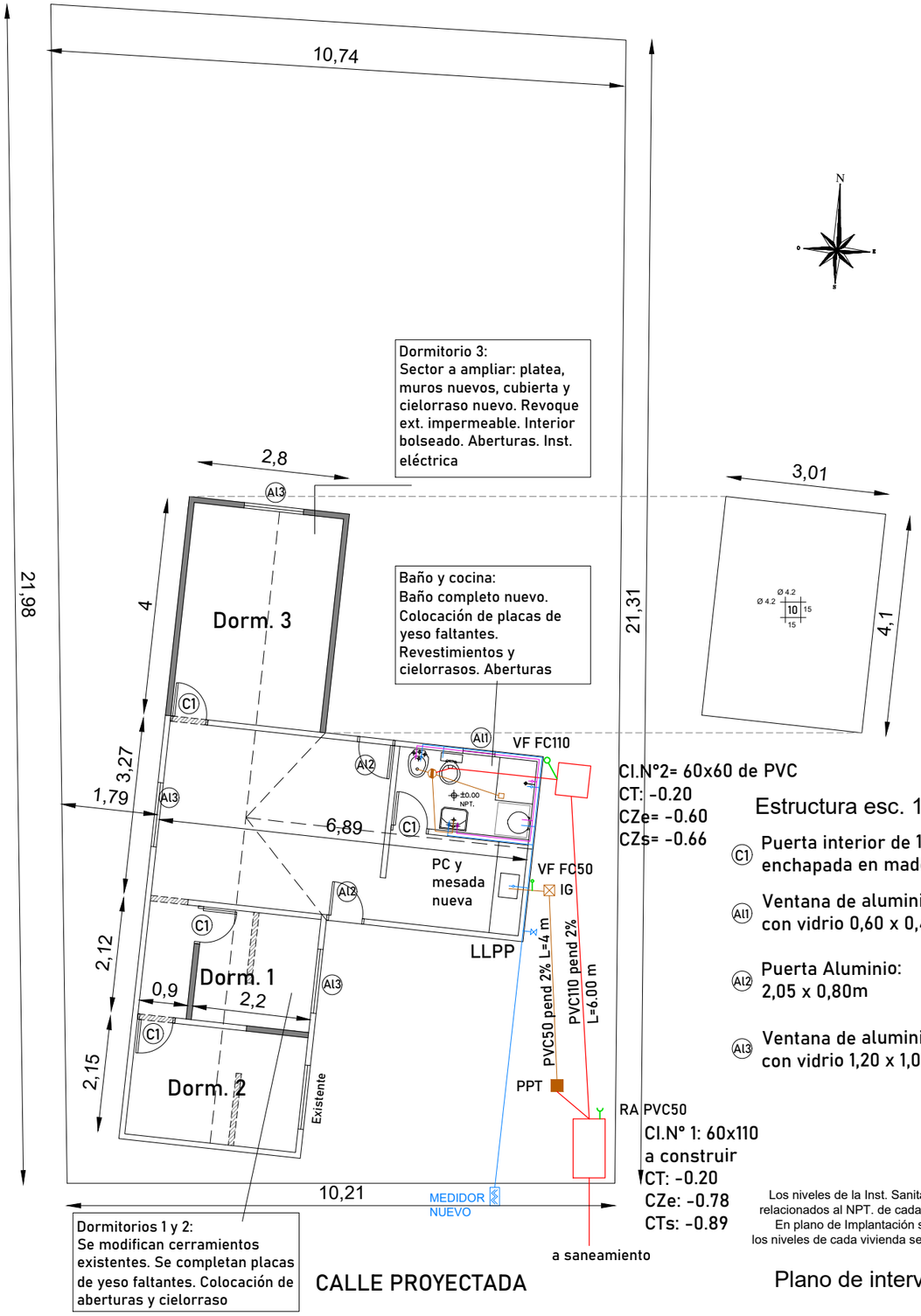

CI.N°2= 60x60 de PVC
CT: -0.20
CZe= -0.60
CZs= -0.66

CI.N° 1: 60x110
a construir
CT: -0.20
CZe: -0.78
CTs: -0.89

Estructura esc. 1.100

- C1 Puerta interior de 1 hoja enchapada en madera
- Al1 Ventana de aluminio con vidrio 0,60 x 0,40m
- Al2 Puerta Aluminio: 2,05 x 0,80m
- Al3 Ventana de aluminio con vidrio 1,20 x 1,0

NOTA:
Los niveles de la Inst. Sanitaria están relacionados al NPT. de cada vivienda. En plano de Implantación se indican los niveles de cada vivienda segun Lote.

Plano de intervención esc. 1.100

PAYSANDÚ TIERRA HEROICA

Ministerio de Vivienda y Ordenamiento Territorial | Dirección Nacional de Integración Social y Urbana

ENTRE TODOS construimos comunidad — SISTEMA PÚBLICO DE VIVIENDA

Detalle de Canastas tradicionales

Lote: 8

Familia: Denis Etchegoyen

Esc: Varias

Versión 2 / V2

Febrero 2023

PEA35

CANASTAS
C - 17